Акт
разграничения границ балансовой принадлежности сторон

от "__" _____ 2019 г.

Дачное некоммерческое партнерство «Берег Нары», именуемое в дальнейшем сетевой организацией, в лице председателя правления Антоновой Анастасии Николаевны, действующей на основании Устава, с одной стороны, и _____, с другой стороны, в дальнейшем именуемые сторонами, оформили и подписали настоящий акт, определяющий границы балансовой принадлежности электроустановок сторон.
Электроустановки сторон, в отношении которых настоящим актом устанавливаются границы балансовой принадлежности, находятся по адресу:
Московская область, Серпуховский район, в районе _____ кадастровый номер 50:32:0020205:
Акт о технологическом присоединении **от _____.**
Характеристики присоединения:

- максимальная мощность **15 кВт**;

Перечень точек присоединения:

Точка присоединения	Источник питания (наименование питающих линий)	Описание точки присоединения	Уровень напряжения (кВ)	Максимальная мощность (кВт)	Величина номинальной мощности присоединенных трансформаторов (кВА)	Категория надежности электроснабжения
1	ПС-220/110/10/6кВ № 400 «Ока» фид.Шахтерский		0,4	15	---	III (Третья)

У сторон на границе балансовой принадлежности находятся следующие технологически соединенные элементы электрической сети:

Наименование электроустановки (оборудования) ДНП «Берег Нары»	Наименование электроустановки (оборудования) заявителя
-0,4кВ от БМКТП-763	**Ответвление от ВЛ-0,4кВ, ЩУ-0,4кВ**

Границы балансовой принадлежности сторон установлены (на однолинейной схеме линии красного цвета): **места крепления проводников ответвления к магистральной ВЛ-0,4кВ от БМКТП-763 на ответвительной опоре №_____**

Схематично границы балансовой принадлежности сторон указаны в приведенной ниже схеме соединения электроустановок.

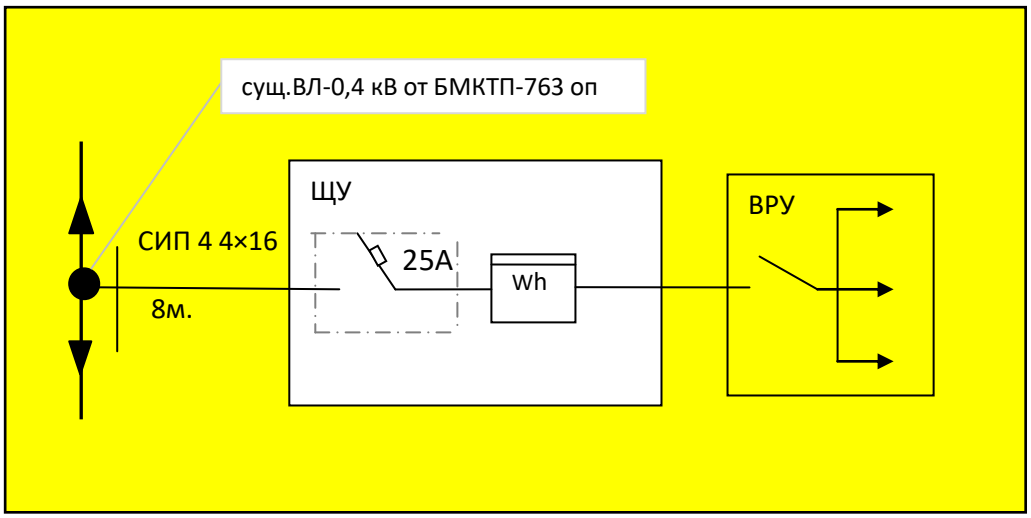

Приборы учета (измерительные комплексы):

Точка присоединения	Приборы учета			Измерительные трансформаторы тока				Измерительные трансформаторы напряжения			
	Место установки	Тип	Класс точности	Место установки	Тип	Коэффициент трансформации	Класс точности	Место установки	Тип	Коэффициент трансформации	Класс точности
1	ЩУ на опоре №		1	---	---	---	---	---	---	---	---

Устройства защиты, релейной защиты, противоаварийной и режимной автоматики:

Автоматический выключатель Iном.=25А

(виды защиты и автоматики, действия и др.)

Подписи сторон:

Сетевая организация **Заявитель**

Председатель Правления
ДНП «Берег Нары»

_____/Антонова А.Н. _____/

Подпись (Ф.И.О.) Подпись (Ф.И.О.)